TUBUS TOBOGÁNU - HLINÍKOVÁ PROSKLENÁ KONSTRUKCE PKE/06

Plavecký bazén DOMAŽLICE

STAVEBNÍ ÚPRAVY, PŘÍSTAVBA A NÁSTAVBA

PŮDORYS 1.NP

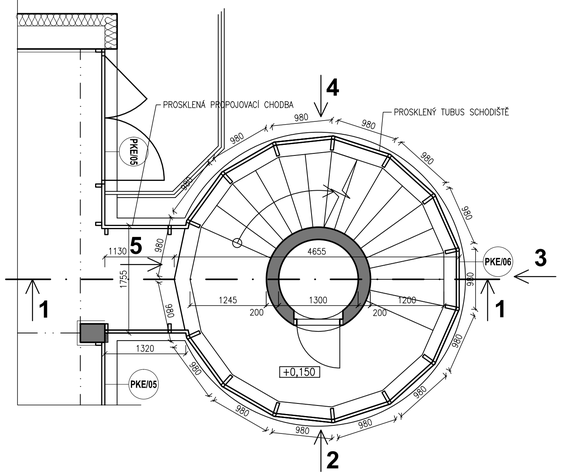

PŮDORYS 2.NP

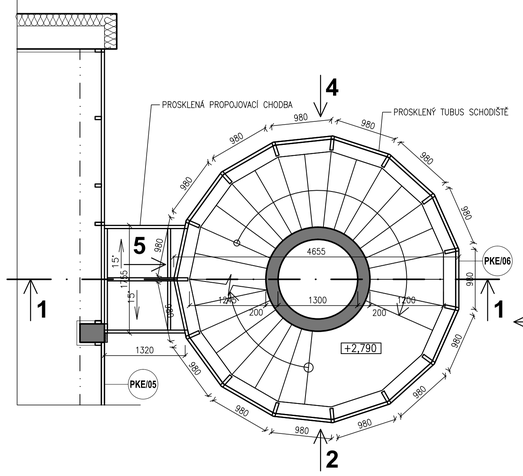

PŮDORYS 3.NP

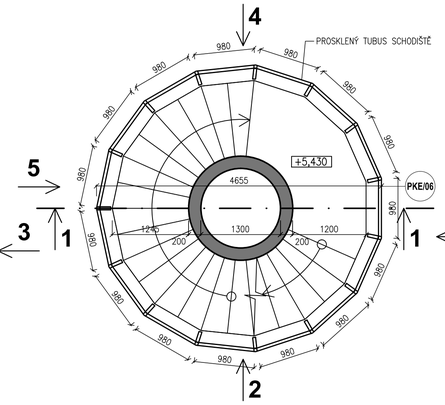

PŮDORYS 4.NP

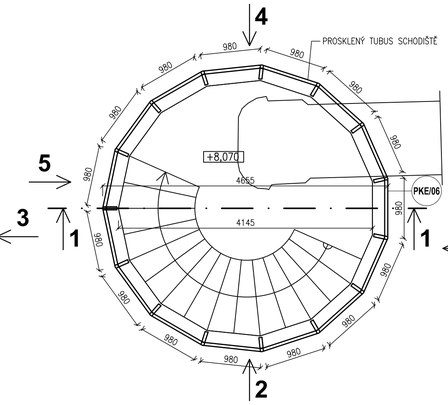

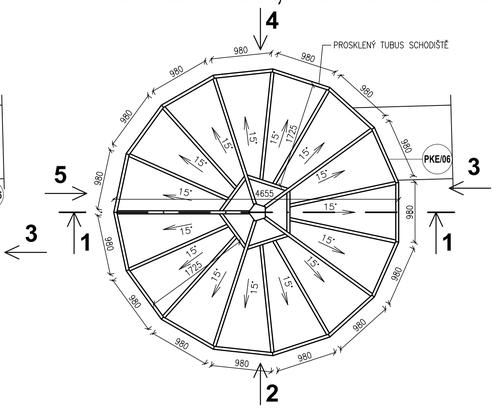

ŘEZ 1-1

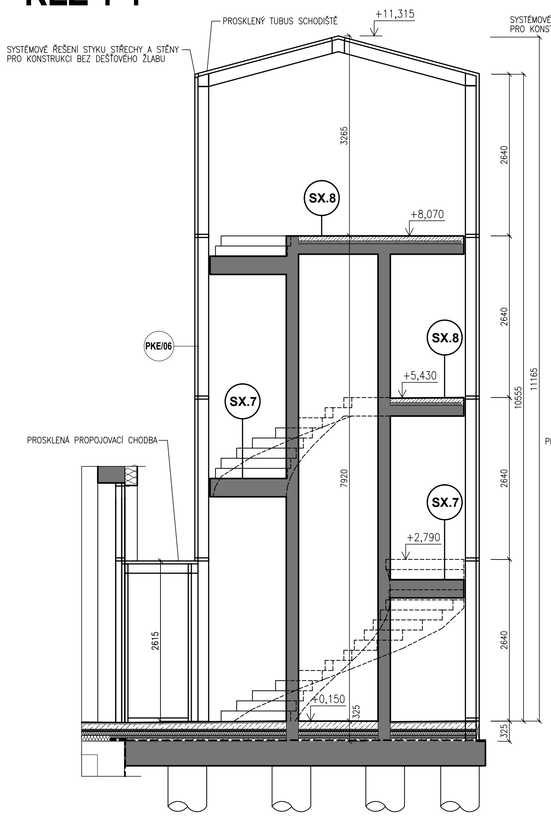

POHLED 2

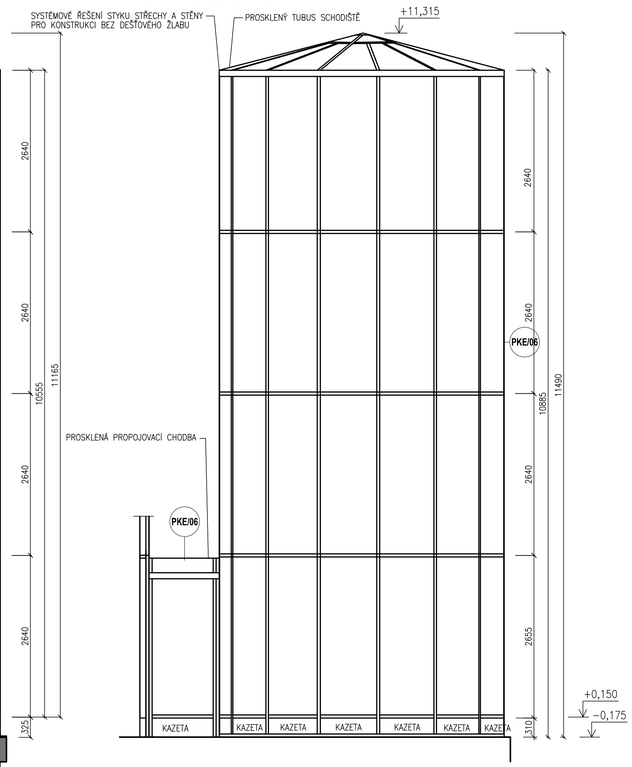

POHLED 3

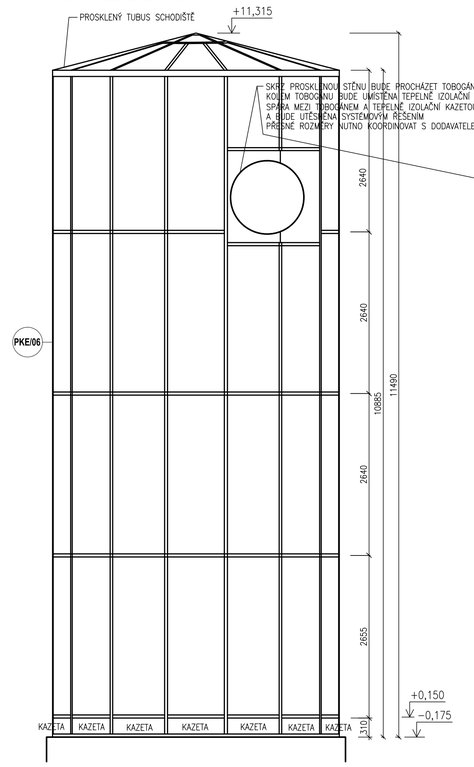

POHLED 4

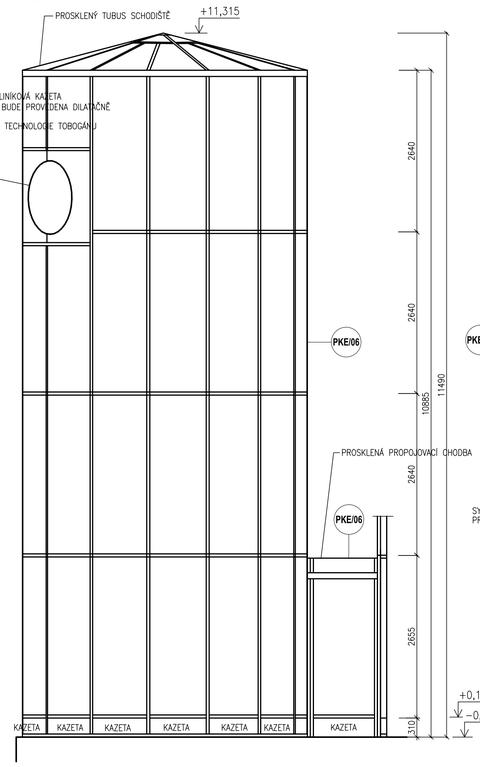

POHLED 5

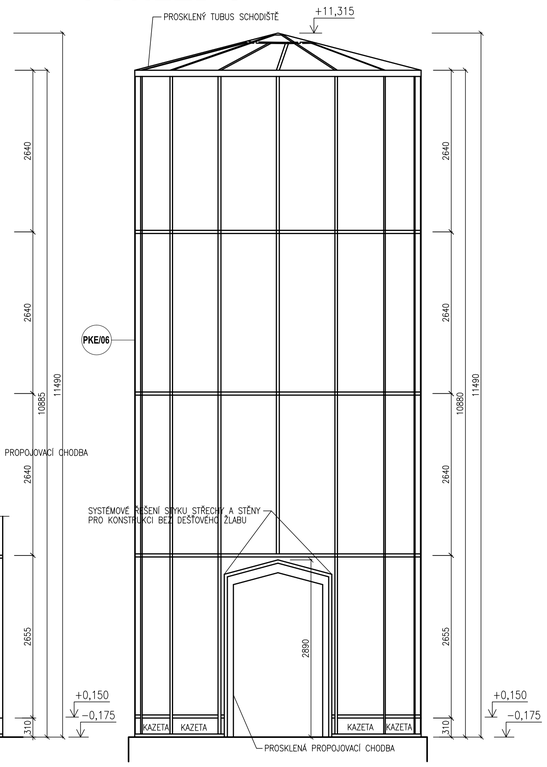

ZÁSADY KONSTRUKCE PRVKU

NOSNÝ RASTR

NOSNÁ KONSTRUKCE STĚN I STŘECHY Z HLINÍKOVÝCH SLOUPKŮ A PAŽDÍKŮ, KE KTERÝM BUDE SYSTÉMOVĚ PŘIPEVNĚNO ZASKLENÍ
KOEFICIENT PROSTUPU TEPLA RÁMU Uf=MAX. 1,6 W/m2.K

PROSKLENÝ TUBUS SCHODIŠTĚ SAMONOSNÝ, KOTVENÝ POUZE DO ŽELEZOBETONOVÉ KONSTRUKCE SCHODIŠTĚ A DO ŽELEZOBETONOVÉ PODKLADNÍ DESKY (PROVEDEN BEZ PŘÍDAVNÝCH PODPŮRNÝCH KONSTRUKCÍ)

PROSKLENÁ KONSTRUKCE PROPOJOVACÍ CHODBY
BUDE PROPOJENA S PROSKLENÝM TUBUSEM SCHODIŠTĚ A S KONSTRUKCÍ PKE/05
POMOCÍ ATYPICKY PROFILOVANÉ TEPELNĚ IZOLAČNÍ HLINÍKOVÉ KAZETY

KOTVENÍ

KOTVENÍ DO ŽELEZOBETONOVÉ SCHODIŠŤOVÉ DESKY A PODKLADNÍ DESKY – DLE TECHNOLOGICKÝCH PŘEDPISŮ VÝROBCE PROSKLENÉ STĚNY
PŘIPOJOVACÍ SPÁRU UTĚSNIT SYSTÉMOVÝM ŘEŠENÍM
VNITŘÍ TĚSNĚNÍ – OKENNÍ PAROTĚSNOU SAMOLEPÍCÍ FÓLIÍ
VNĚJŠÍ TĚSNĚNÍ – OKENNÍ PAROPROPUSTNOU VODOTĚSNOU SAMOLEPÍCÍ OKENNÍ FÓLIÍ

ZASKLENÍ

SVISLÉ ZASKLENÍ: IZOLAČNÍ TROJSKLO VYSOCE REFLEXNÍ S POKOVENOU VRSTVOU
DO VÝŠKY MIN. 2,2 M ZASKLENÍ Z OBOU STRAN Z BEZPEČNOSTNÍHO VRSTVENÉHO SKLA
KOEFICIENT PROSTUPU TEPLA ZASKLENÍ DLE ČSN 73 0540 Ug=MAX. 0,6 W/m2.K
ZASKLENÍ PROVEDENO S CO NEJMENŠÍMI SPÁRAMI MEZI SKLY
SPÁRY MEZI ZASKLENÍM BUDOU Z VNĚJŠÍ STRANY PŘEKRYTY HLINÍKOVOU KRYCÍ ZASKLÍVACÍ LIŠTOU
SKLA BUDOU PODLE POTŘEBY ZAKALENA, ABY ZASKLENÍ ODOLÁVALO TEPELNÉMU ŠOKU

PLOCHA MEZI TOBOGÁNEM A HLINÍKOVÝM RÁMEM A PROPOJENÍ KONSTRUKCI TUBUSU A CHODBY BUDE PROVEDENA Z ATYPICKY TVAROVANÉ HLINÍKOVÉ TEPELNĚ IZOLAČNÍ KAZETY, KOEFICIENT PROSTUPU TEPLA KAZETY DLE ČSN 73 0540 Ug=MAX. 0,6 W/m2.K

SPODNÍ VÝPLŇ POD ÚROVNÍ PODLAHY PROVEDENA Z TEPELNĚ IZOLAČNÍ HLINÍKOVÉ KAZETY S VÝPLNÍ Z PUR PĚNY,
NA KAZETU BUDE NAPOJENA HYDROIZOLACE
KOEFICIENT PROSTUPU TEPLA KAZETY DLE ČSN 73 0540 Ug=MAX. 0,6 W/m2.K

ZASKLENÍ STŘECHY: IZOLAČNÍ TROJSKLO VYSOCE REFLEXNÍ S POKOVENOU VRSTVOU
ZE SPODNÍ STRANY ZASKLENÍ KALENÝM BEZPEČNOSTNÍM VRSTVENÝM SKLEM, HORNÍ DVĚ VRSTVY Z KALENÉHO SKLA–ZASKLENÍ MUSÍ ODPOVÍDAT POŽADAVKŮ NOREM PRO ZASKLENÍ STŘECH
KOEFICIENT PROSTUPU TEPLA ZASKLENÍ DLE ČSN 73 0540 Ug=MAX. 0,6 W/m2.K
ZASKLENÍ PROVEDENO S CO NEJMENŠÍMI SPÁRAMI MEZI SKLY
SPÁRY MEZI ZASKLENÍM STŘECHY BUDOU Z VNĚJŠÍ STRANY PŘEKRYTY HLINÍKOVOU KRYCÍ ZASKLÍVACÍ LIŠTOU

PROVEDENÍ DETAILŮ U OKAPU A BOKÁCH STŘECHY BUDE PROVEDENO SYSTÉMOVĚ Z HLINÍKU, VČETNĚ DEŠŤOVÝCH ŽLABŮ A SVODŮ

TŘÍDA ZVUKOVÉ IZOLACE PRVKU TZI 2 (Rw= 30–34 dB)

MAX. SOUČINITEL SPÁROVÉ PRŮVZDUŠNOSTI iLV = 0,6e–4 m3/s.m.Pa0,67

PARAPET

Z VNITŘNÍ STRANY PROVEDENA KERAMICKÁ DLAŽBA POPŘ. OBKLAD AŽ K PROSKLENÉ STĚNĚ

VNĚJŠÍ PARAPET SYSTÉMOVÝ Z HLINÍKOVÉHO PLECHU, R.Š. 300 MM, BARVA BUDE URČENA V RÁMCI AD
PROVEDENÍ S OKAPNÍM NOSEM DLE "KLEMPÍŘSKÉ" ČSN 73 36 10
SOUČÁSTÍ PARAPETU JSOU BOČNÍ PLASTOVÉ KRYTKY V BARVĚ PARAPETU

POVRCHOVÁ ÚPRAVA

VEŠKERÉ HLINÍKOVÉ PRVKY S POVRCHOVOU ÚPRAVOU KOMAXIT, BARVA BUDE VYBRÁNA ZE VZORNÍKU RAL

VEŠKERÉ NEREZOVÉ ČÁSTI – LESKLÁ NEREZ, MATERIÁL V JAKOSTI 1.4404 (X2CrNiMo17–12–2) AISI 316L

PŘESNÝ TYP PROFILŮ, POVRCHOVÉ ÚPRAVY, BAREVNOSTI, KOVÁNÍ, REFLEXE SKEL, PARAPETŮ A OSTATNÍCH PRVKŮ BUDE SPECIFIKOVÁN ARCHITEKTEM A STAVEBNÍKEM NA ZÁKLADĚ PŘEDLOŽENÝCH VZORKŮ V RÁMCI AD
BAREVNOST A POVRCHOVOU ÚPRAVU VŠECH PRVKŮ SJEDNOTIT

POZNÁMKA

CELÁ KONSTRUKCE PRVKU VČETNĚ KOTEVNÍCH PRVKŮ, KOVÁNÍ A VŠECH DOPLŇKŮ ODOLNÁ VŮČI VYSOKÉ VLHKOSTI(AŽ 100%) A VODĚ, URČENÁ DO AGRESIVNÍHO PROSTŘEDÍ S VYSOKOU KONCENTRACÍ CHLORU, DODAVATEL PŘEDLOŽÍ CERTIFIKÁT PRO POUŽITÍ VE VEŘEJNÝCH BAZÉNECH

PROSKLENÉ PLOCHY OPATŘENY VE VÝŠCE 900 A 1500 MM PRUHEM ZE ZNAČEK 50x50 MM Á MAX. 150 MM

VÝSLEDKEM DODÁVKY MUSÍ BÝT KOMPLETNĚ FUNKČNÍ PRVEK, KTERÝ MUSÍ VYHOVOVAT VŠEM POŽADAVKŮM NA DANÝ PROVOZ(TUHOST PRVKU, CHEMICKÁ A MECHANICKÁ ODOLNOST, NEZÁVADNOST, ...)

DIMENZE NOSNÝCH SLOUPKŮ A PAŽDÍKŮ JSOU KRESLENY POUZE SCHÉMATICKY
PŘED VÝROBOU PRVKŮ BUDE ZPRACOVÁNA KOMPLETNÍ DÍLENSKÁ DOKUMENTACE VČETNĚ STATICKÉHO VÝPOČTU,
NÁVRHU VŠECH PRVKŮ A NÁVRHU DETAILŮ NAPOJENÍ NA OKOLNÍ KONSTRUKCE
DÍLENSKÁ DOKUMENTACE BUDE PŘEDLOŽENA PROJEKTANTOVI K ODSOUHLASENÍ

poloha objektu :		autorizace :	paré :

stupeň dokumentace:		DOKUMENTACE PROVEDENÍ STAVBY
část:	D.	DOKUMENTACE OBJEKTŮ A TECHNOLOGICKÝCH ZAŘÍZENÍ
objekt:	D.2	STAVEBNÍ ČÁST

hlavní architekt, autor :	hlavní inženýr projektu :	zodpovědný projektant :	kreslil:
Ing. arch. Pavel LEJSEK	Ing. Martin LIŠKA	Ing. Pavel VINICKÝ	Ing. Pavel VINICKÝ

stavebník: MĚSTO DOMAŽLICE, NÁMĚSTÍ MÍRU č.p.1, 344 20 DOMAŽLICE
místo stavby : PLAVECKÝ BAZÉN A UBYTOVNA DOMAŽLICE, PALACKÉHO 240, 344 01 DOMAŽLICE
název akce:

PLAVECKÝ BAZÉN DOMAŽLICE,
STAVEBNÍ ÚPRAVY, PŘÍSTAVBA A NÁSTAVBA

název výkresu:

TUBUS TOBOGÁNU
HLINÍKOVÁ PROSKLENÁ KONSTRUKCE PKE/06

ŠUMAVAPLAN spol. s r.o.,Krátká ul. 88/II,SUŠICE

formát :	8A4
datum :	ČERVEN 2013
stupeň PD :	DPS
číslo zakázky :	06/08/DPS
archivní číslo :	04/08/DPS
archiv PC :	BD7_PSV_DPS
měřítko :	1:50
č. výkresu :	37