SCHEMA 1

UKONCENI ROZVODU VODY Z PODLAHY

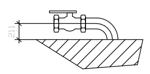

SCHEMA 2

UKONCENI ODPADU V PODLAZE

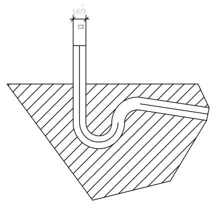

SCHEMA 3

UKONCENI VYVODU VODY ZE ZDI ROHOVYM VENTILEM

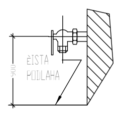

SCHEMA 4

UKONCENI ODPADU ZE ZDI

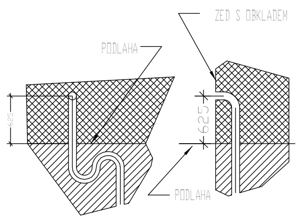

SCHEMA 5

REZ ODPADNIM ROSTEM

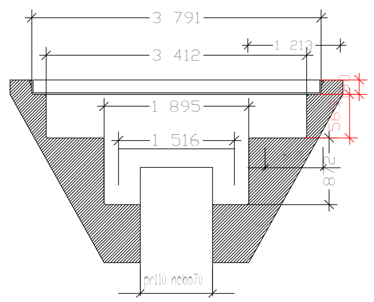

SCHEMA 6

KONVEKTOMAT - UMISTENI ODPADU VC.ODVETRANI VE ZDI

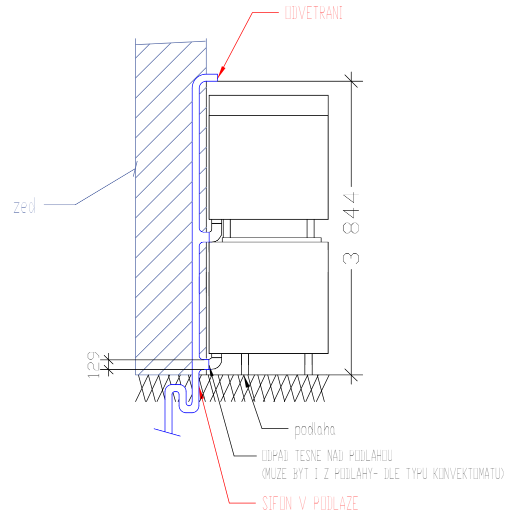

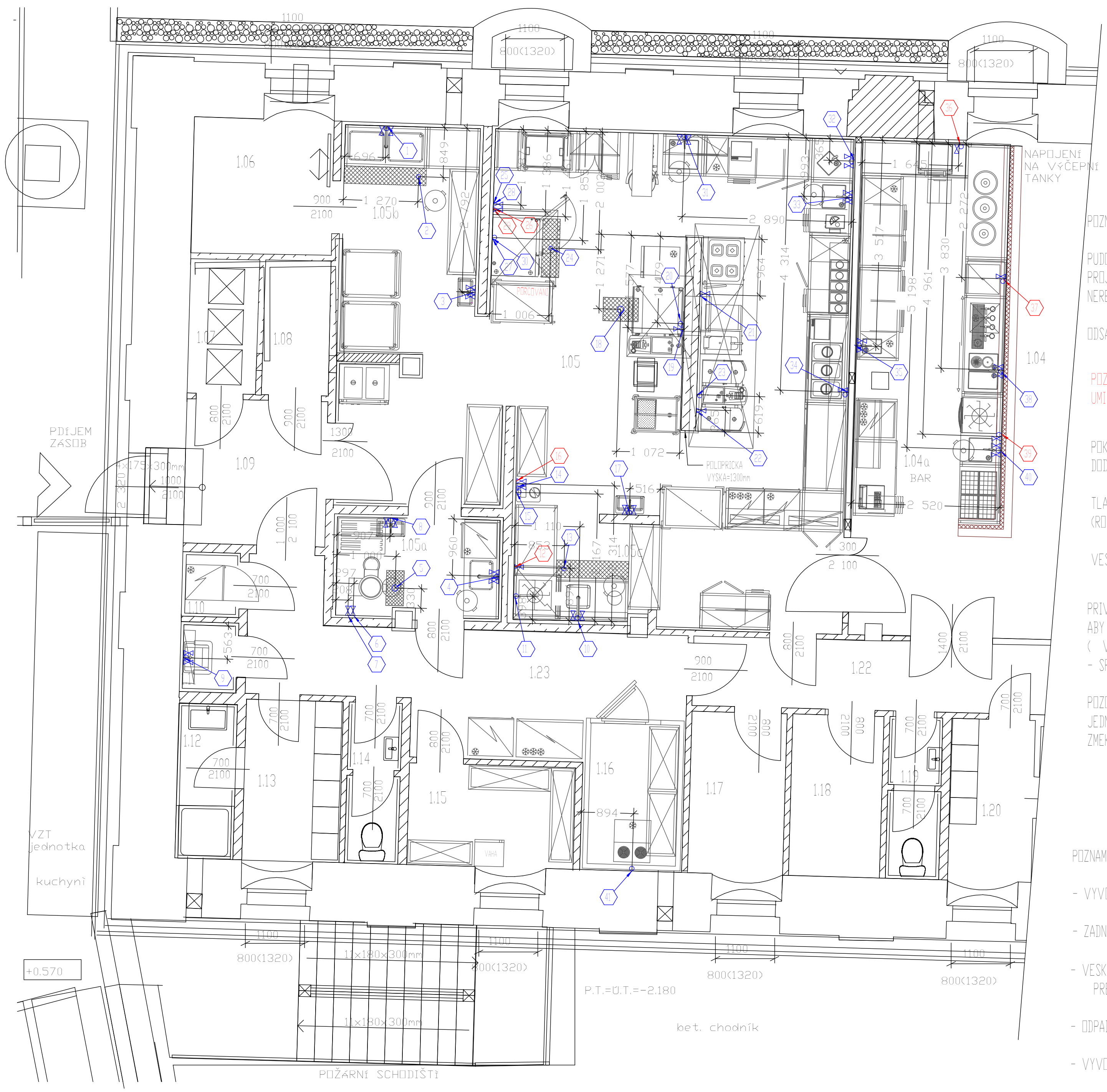

POZNAMKA 1:

PUDORYS KUCHYNE NENI STAVEBNIM VYKRESEM.
PROJEKTOVA DOKUMENTACE OBSAHUJE POUZE ROZMISTENI TECHNOLOGIE GASTROZARIZENI A NEREZ NABYTKU V PROVOZU.

ODSAVANI NENI SOUCASTI DODAVKY GASTROZARIZENI. RESI DODAVATEL VZDUCHOTECHNIKY.

POZOR! V PROSTORU, KDE JE ROZMISTENA TECHNOLOGIE A GASTROZARIZENI NEMUZOU BYT UMISTENA TOPIDLA - UMISTENI MIMO ZARIZENI ZAJISTI DODAVATEL STAVBY / TOPENI!!!

POKUD NENI UVEDENO V PROJEKTU K JEDNOTLIVYM POZICIM, ZE DODAKVU RESI DODAVATEL GASTRO, TAK DODAVKU UMYVADEL, BATERII A BEZDOTYKOVYCH BATERII ZAJISTÍ DODAVATEL ZTI.

TLAKOVA SPRCHA (POZICE 1,4,10) JE INSTALOVANA PRES ROHOVE VENTILY SE ZPETNOU KLAPKOU (ROHACKY SE ZPENOU KLAPKOU ZAJISTI DODAVATEL ZTI).

VESKERE KOTY JSOU BRANY OD CISTE PODLAHY, OMITNUTYCH STEN A OBKLADU. BATERIE JSOU KOTOVANY NA STRED.

PRIVOD VODY VC. ZMEKCENE VODY MUSI BYT ZAJISTEN S DOSTATECNOU DIMENZI PRUMERU 1" A TO TAK, ABY NEDOSLO K POKLESU TLAKU. TLAK VODY U KONVEKTOMATU MUSI BYT 300 - 500 kPa.
(V PRIPADE NEDODRZENI SPRAVNYCH PODMINEK TLAKU MUZE VYPINAT POJISTKA U KONVEKTOMATU - SPOTREBIC SE ZASTAVI A JE NUTNE JEJ ZNOVU SPUSTIT)

POZOR! VEDENI ROZVODU ZMEKCENE VODY JE SOUCASTI PROJEKTU ZTI A NENI DODAVKOU GASTRO.
JEDNOTILE VYVODY ZMEKCENE VODY DIMENZOVAT K TECHNOLOGII NA ZAKLADE PROJEKTU (viz. pozadavky na instalace).
ZMEKCOVAC JE SOUCASTI DODAVKY GASTRO.

POZNAMKA 2: BAR

- VYVODY UMISTENE V PROSTORU BARU (BAROVEHO PULTU) VYVEST CO NEJBLIZE OPLASTENI BARU.

- ZADNE VYVODY NESMI VYBIHAT SMEREM K ZAKAZNIKOVI.

- VESKERE VYSKY VYVODU A ODPADU V BARU JSOU UVEDENY OD CISTE PODLAHY NEBO OD PODIA (ZVYSENE PODLAHY) BARU! PRESNE PROVEDENI PODLAHY V BARU RESI INTERIER!

- ODPADY VYVEDENE Z PODLAHY UKONCIT HRDLEM VE VYSCE MAX. 50mm NAD CISTOU PODLAHOU (NEBO PODIEM)!

- VYVODY JSOU KOTOVANY OD VNITRN HRANY OPLASTENI KONSTRUKCE NA CISTE PODLAZE (NEBO PODIU) NA OSU VYVODU.

- PRACOVNI TLAK VE VODOVODNíM RADU PRO SPRAVNY CHOD SPOTREBICU JE 2,5 - 6,0 atm.

Poz.	Požadavky na instalace	Název zařízení/ks
41	ODPAD JS40 PRES SIFON VE ZDI VE VYSCE 185 CM NAD PODLAHOU-VYVOD BUDE PRESAHOVAT 30 CM OD ZDI (POZOR! POZADAVEK NA ODPAD BUDE JESTE UPRESNEN DLE CHLAZENI)	CHLADICI BOX POTRAVINY
40	1/2" VYVOD SV+TV (POTRUBI Z PODLAHY NEBO PRI VNITRNI KONSTRUKCI OPLASTENI BARU) VE VYSCE 40 CM ZAKONCIT VENTILEM (BATERIE DODAVKA GASTRO) ODPAD JS 50 PRI VNITRNI KONSTRUKCI OPLASTENI BARU VE VYSCE 35 CM NAD PODLAHOU	STUL S DREZEM (UMISTENI V BARU)
39	3/4" VYVOD ZMEKCENE SV (POTRUBI Z PODLAHY NEBO PRI VNITRNI KONSTRUKCI OPLASTENI BARU) VE VYSCE 30 CM NAD PODLAHOU ZAKONCIT VENTILEM ODPAD JS 50 Z PODLAHY PRES SIFON	MYCI STROJ NA SKLO (UMISTENI V BARU)
38	1/2" VYVOD SV+TV (POTRUBI Z PODLAHY NEBO PRI VNITRNI KONSTRUKCI OPLASTENI BARU) VE VYSCE 40 CM ZAKONCIT VENTILEM (BATERIE DODAVKA GASTRO) ODPAD JS 50 PRI VNITRNI KONSTRUKCI OPLASTENI BARU VE VYSCE 35 CM NAD PODLAHOU	STUL S DVOJDREZEM (UMISTENI V BARU)
37	3/4" VYVOD ZMEKCENE SV (POTRUBI Z PODLAHY NEBO PRI VNITRNI KONSTRUKCI OPLASTENI BARU) VE VYSCE 30 CM NAD PODLAHOU ZAKONCIT VENTILEM ODPAD JS 50 Z PODLAHY PRES SIFON	VYROBNIK LEDU (UMISTENI V BARU)
36	3/4" VYVOD ZMEKCENE SV ZE ZDI VE VYSCE 65 CM NAD PODLAHOU ZAKONCIT VENTILEM ODPAD JS 40, ZE ZDI 45 CM NAD PODLAHOU PRES SIFON	KAVOVAR (UMISTENI V BARU)
35	1/2" VYVOD SV + TV ZE ZDI VE VYSCE 50 CM NAD PODLAHOU ZAKONCEN ROHACKEM 1/2"x3/8" ODPAD JS 50, ZE ZDI 45 CM NAD PODLAHOU (BATERIE - DODAVKA GASTROZARIZENI)	CHL.STUL S DREZEM (UMISTENI V BARU)
34	1/2" VYVOD SV ZE ZDI VE VYSCE 30 CM NAD PODLAHOU ZAKONCEN PRACKOVYM VENTILEM ODPAD JS50 Z PODLAHY (PRES SIFON)	OHRIVACI STUL
33	1/2" VYVOD SV + TV ZE ZDI VE VYSCE 45 CM NAD PODLAHOU ZAKONCEN ROHOVYM VENTILEM (BATERIE - DODAVKA GASTRO) ODPAD JS 50, ZE ZDI 40 CM NAD PODLAHOU	DREZ
32	UMYVADLO ZAPUSTENE DO STOLU-RESI DOD.GASTRO! BATERIE BEZ RUCNIHO OVLADANI UZAVIRANI TEKOUCI VODY (BATERIE-DODAVKA ZTI) 1/2" VYVOD SV+TV ZE ZDI ZAKONCEN VENTILEM 50 CM NAD PODLAHOU+ODPAD JS 50, 45 CM NAD PODLAHOU (VYVODY UPRESNI DODAVATEL ZTI)	BATERIE (DODAVKA ZTI)
31	1/2" VYVOD SV + TV ZE ZDI VE VYSCE 45 CM NAD PODLAHOU ZAKONCEN ROHOVYM VENTILEM (BATERIE DODAVKA GASTRO) ODPAD JS 50, ZE ZDI 40 CM NAD PODLAHOU	DREZ
30	ODPAD JS 50 DO ZDI 115 CM NAD PODLAHOU PRES SIFON VE ZDI NEBO NAPOJENI PRES SPOLECNY ODPAD PRO OBA KONVEKTOMATY V PODLAZE (DLE TYPU KONVEKTOMATU),TEPLOTA ODPAINI VODY CCA 95° C (viz. schema 6)	KONVEKTOMAT 6xGN1/1
29	3/4" VYVOD ZMEKCENE SV ZE ZDI ZAKONCEN VENTILEM (KU 3/4") VE VYSCE 100 CM NAD PODLAHOU	KONVEKTOMAT 6xGN1/1
28	3/4" VYVOD SV ZE ZDI ZAKONCEN PRACKOVYM VENTILEM S VNEJSIM ZAVITEM 3/4" VE VYSCE 100 CM NAD PODLAHOU - SPRCHA KE KONVEKT.	KONVEKTOMAT 6xGN1/1
27	ODPAD JS 50 DO ZDI TESNE NAD PODLAHOU NEBO Z PODLAHY (DLE TYPU KONV.) PRES SIFON,TEPLOTA ODPAINI VODY CCA 95°C (viz. schema 6)	KONVEKTOMAT 10xGN1/1
26	3/4" VYVOD ZMEKCENE SV ZE ZDI ZAKONCEN VENTILEM (KU 3/4") VE VYSCE 10 CM NAD PODLAHOU	KONVEKTOMAT 10xGN1/1
25	3/4" VYVOD SV ZE ZDI ZAKONCEN PRACKOVYM VENTILEM S VNEJSIM ZAVITEM 3/4" VE VYSCE 10 CM NAD PODLAHOU - SPRCHA KE KONVEKT.	KONVEKTOMAT 10xGN1/1
24	ODPADOVY ROST (ROZMER 1000 x 300mm) S PACHOVYM UZAVEREM, ODPAD V PODLAZE JS 70 (viz. schema 5)	PODLAHOVY ROST
23	ODPAD JS 50 DO ZDI 10 CM NAD PODLAHOU PRES SIFON VE ZDI,TEPLOTA ODPAINI VODY CCA 95° C (viz. schema 4)	MULTIFUNKCNI PANEV
22	1/2" VYVOD SV ZE ZDI VE VYSCE 10 CM NAD PODLAHOU ZAKONCEN PRACOVYM VENTILEM (viz. schema 3)	MULTIFUNKCNI PANEV
21	1/2" VYVOD SV ZE ZDI VE VYSCE 40 CM NAD PODLAHOU ZAKONCEN PRACKOVYM VENTILEM (NAPOUS.RAM.-DODAVKA GASTRO) (viz. schema 3)	NAPOUSTECI RAMENO
20	ODPAD JS 50 DO ZDI 10 CM NAD PODLAHOU PRES SIFON VE ZDI,TEPLOTA ODPAINI VODY CCA 95° C (viz. schema 4)	MULTIFUNKCNI PANEV
19	1/2" VYVOD SV ZE ZDI VE VYSCE 10 CM NAD PODLAHOU ZAKONCEN PRACOVYM VENTILEM (viz. schema 3)	MULTIFUNKCNI PANEV
18	ODPADOVY ROST (ROZMER 400 x 600mm) S PACHOVYM UZAVEREM, ODPAD V PODLAZE JS 110 (viz. schema 5)	PODLAHOVY ROST
17	UMYVADLO S BATERII, BATERIE BEZ RUCNIHO OVLADANI UZAVIRANI TEKOUCI VODY (UMYVADLO A BATERIE - DODAVKA ZTI) 1/2" VYVOD SV+TV + ODPAD (VYVODY UPRESNI DODAVATEL ZTI)	UMYVADLO RUKOU+BATERIE (DODAVKA ZTI)
16	1" VENTIL VE VYSCE 50 CM NAD PODLAHOU, ZACATEK VETVE ZMEKCENE SV (NA VETEV ZMEKCENE VODY JE NAPOJEN PRUCHOZI MYCI STROJ poz.12, KONVEKTOMATY poz.29 a poz.26, KAVOVAR poz.36, VYROBNK LEDU poz.37, MYCKA SKLA poz.39)	CENTRALN ZMEKCOVAC
15	ODPAD JS 40, 10 CM NAD PODLAHOU (viz. schema 4)	CENTRALN ZMEKCOVAC
14	1" VYVOD SV ZE ZDI ZAKONCEN ROHOVYM VENTILEM VE VYSCE 50 CM NAD PODLAHOU (viz. schema 3)	CENTRALN ZMEKCOVAC
13	ODPADOVY ROST (ROZMER 1200x300mm) S PACHOVYM UZAVEREM, ODPAD V PODLAZE JS 70 (viz. schema 5)	PODLAHOVY ROST
12	3/4" VYVOD ZMEKCENE SV ZE ZDI VE VYSCE 20 CM NAD PODLAHOU ZAKONCEN VENTILEM (KU 3/4") (viz. schema 3)	PRUCHOZI MYCI STROJ
11	ODPAD JS70 ZE ZDI 5 CM NAD PODLAHOU PRES SIFON (viz. schema 4)	PRUCHOZI MYCI STROJ
10	1/2"VYVOD SV+TV ZE ZDI ZAK.ROHACKEM 1/2"x3/8"VE VYSCE 45 CM NAD PODLAH. (PRO TL.SPRCHU S NAPOUSTECIM RAMINKEM DODAVKA GASTROZARIZENI) ODPAD JS 50, ZE ZDI 40 CM NAD PODLAHOU	VSTUPNI STUL S DREZEM / TLAKOVA SPRCHA
9	1/2"VYVOD SV+TV ZE ZDI ZAKONCEN VENTILEM VE VYSCE 50 CM NAD PODLAHOU ODPAD JS 70, ZE ZDI 10 CM NAD PODLAHOU	KOMBINOVANA VYLEVKA
8	UMYVADLO S BATERII, BATERIE BEZ RUCNIHO OVLADANI UZAVIRANI TEKOUCI VODY (UMYVADLO A BATERIE - DODAVKA ZTI) 1/2" VYVOD SV+TV + ODPAD (VYVODY UPRESNI DODAVATEL ZTI)	UMYVADLO RUKOU+BATERIE (DODAVKA ZTI)
7	1/2" VYVOD SV ZE ZDI VE VYSCE 90 CM NAD PODLAHOU ZAKONCEN PRACOVYM KOHOUTEM (viz. schema 3)	SKRABKA
6	1/2" VYVOD SV ZE ZDI VE VYSCE 90 CM NAD PODLAHOU ZAKONCEN PRACOVYM KOHOUTEM	SKRABKA
5	ODPADOVY ROST (ROZMER 600x300mm) S PACHOVYM UZAVEREM, ODPAD V PODLAZE JS 110 (viz. schema 5)	PODLAHOVY ROST
4	1/2"VYVOD SV+TV ZE ZDI ZAK.ROHACKEM 1/2"x3/8"VE VYSCE 45 CM NAD PODLAH. (PRO TL.SPRCHU S NAPOUSTECIM RAMINKEM DODAVKA GASTROZARIZENI) ODPAD JS 50, ZE ZDI 40 CM NAD PODLAHOU	JEDNODREZ /TLAKOVA SPRCHA
3	UMYVADLO S BATERII, BATERIE BEZ RUCNIHO OVLADANI UZAVIRANI TEKOUCI VODY (UMYVADLO A BATERIE - DODAVKA ZTI) 1/2" VYVOD SV+TV + ODPAD (VYVODY UPRESNI DODAVATEL ZTI)	UMYVADLO RUKOU+BATERIE (DODAVKA ZTI)
2	ODPADOVY ROST (ROZMER 1400x300mm) S PACHOVYM UZAVEREM, ODPAD V PODLAZE JS 70 (viz. schema 5)	PODLAHOVY ROST
1	1/2"VYVOD SV+TV ZE ZDI ZAK.ROHACKEM 1/2"x3/8"VE VYSCE 45 CM NAD PODLAH. (PRO TL.SPRCHU S NAPOUSTECIM RAMINKEM DODAVKA GASTROZARIZENI) ODPAD JS 50, ZE ZDI 40 CM NAD PODLAHOU	DVOJDREZ /TLAKOVA SPRCHA

UPOZORNENI:
INSTALACE JSOU KRESLENY NA TECHNOLOGII NAVRZENOU PROJEKTANTEM GASTRO.
V PRIPADE NAVRHU ZMENY TECHNOLOGIE DODAVATELEM JE NUTNE TUTO ZMENU KONZULTOVAT S PROJEKTANTEM A PO ODSOUHLASENI NUTNO PROVEST REVIZI TOHOTO INSTALACNIHO PLANU.

Č. REVIZE:	DATUM VYDÁNÍ:	POPIS REVIZE:	VYPRACOVAL:

Vypracoval:	Spolupracoval:	Kontroloval:	Přepracoval:
M.KROČOVÁ	ING. ARCH. M.BREZINA	tel: 604 299 638	
tel: 604 299 638 kracova.meseznam.cz			

Místo stavby: Domažlice, Týnské předměstí

investor: Město Domažlice

název stavby: "Dostavba Pivovaru" Kulturní centrum Domažlice

objekt: "RESTAURACE A KOMUNITNÍ CENTRUM"

profese: TECHNOLOGIE STRAVOVÁNÍ

obsah: PŮDORYS 1.NP - POŽADAVKY NA INSTALACE ZTI

MEPRO

MEPRO s.r.o.
architektonický ateliér
nám. Před bateriemi 9
162 00 Praha 6

ČÍSLO ZAKÁZKY:	297129
STUPEŇ PD:	DPS
DATUM VYDÁNÍ:	leden 2017
VYHOTOVENÍ ARCHČ.:	01 - 01/17
KÓTOVÁNO: mm	MĚŘÍTKO: 1:50
FORMÁT: 8 x A4	
ARCH.Č.VÝKRESU: 01 - 01/17	Č.VÝKRESU: 4
Č.PARE:	